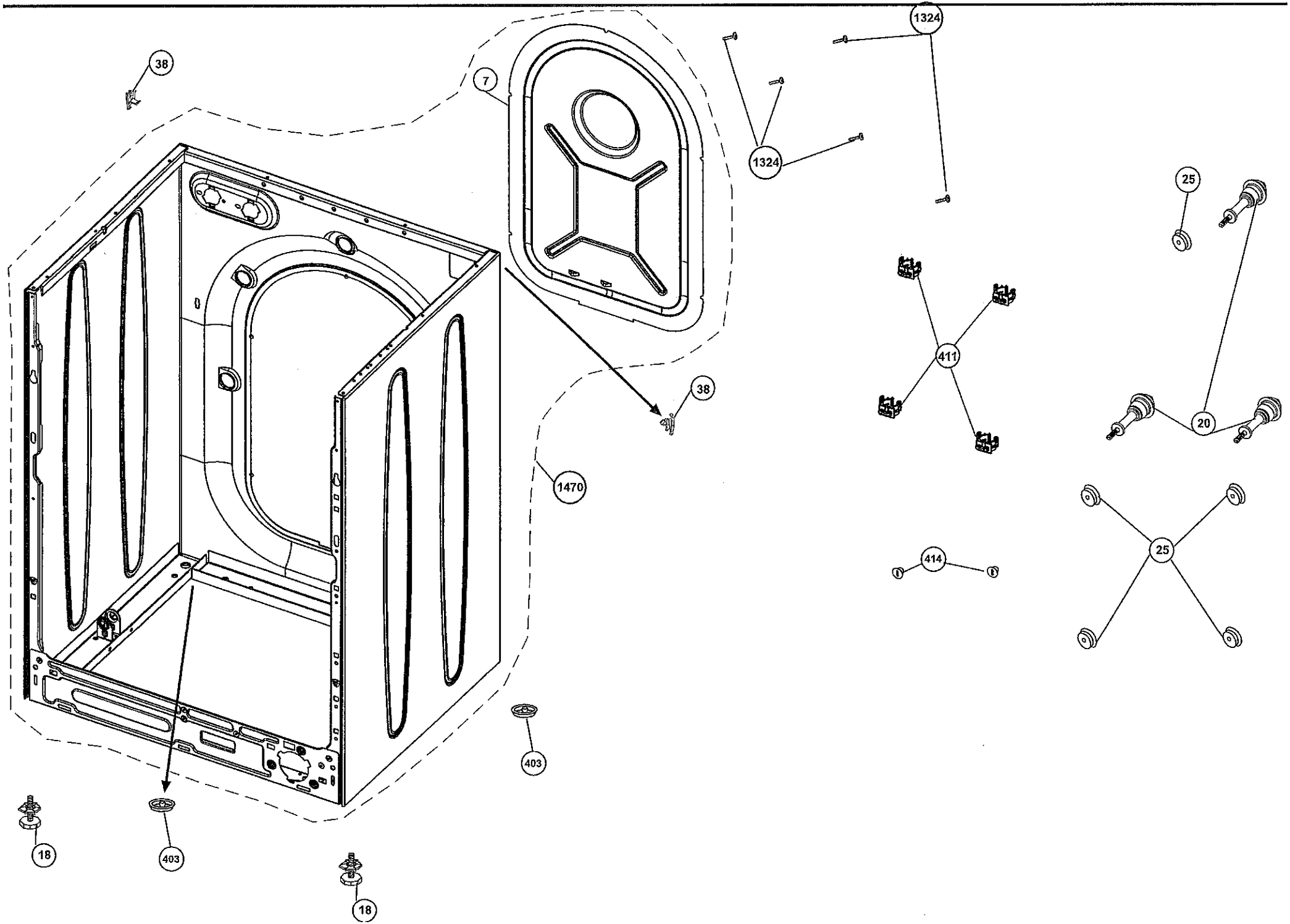
38
7
1324
1324
25
411
38
20
1470
414
25
403
18
403
18

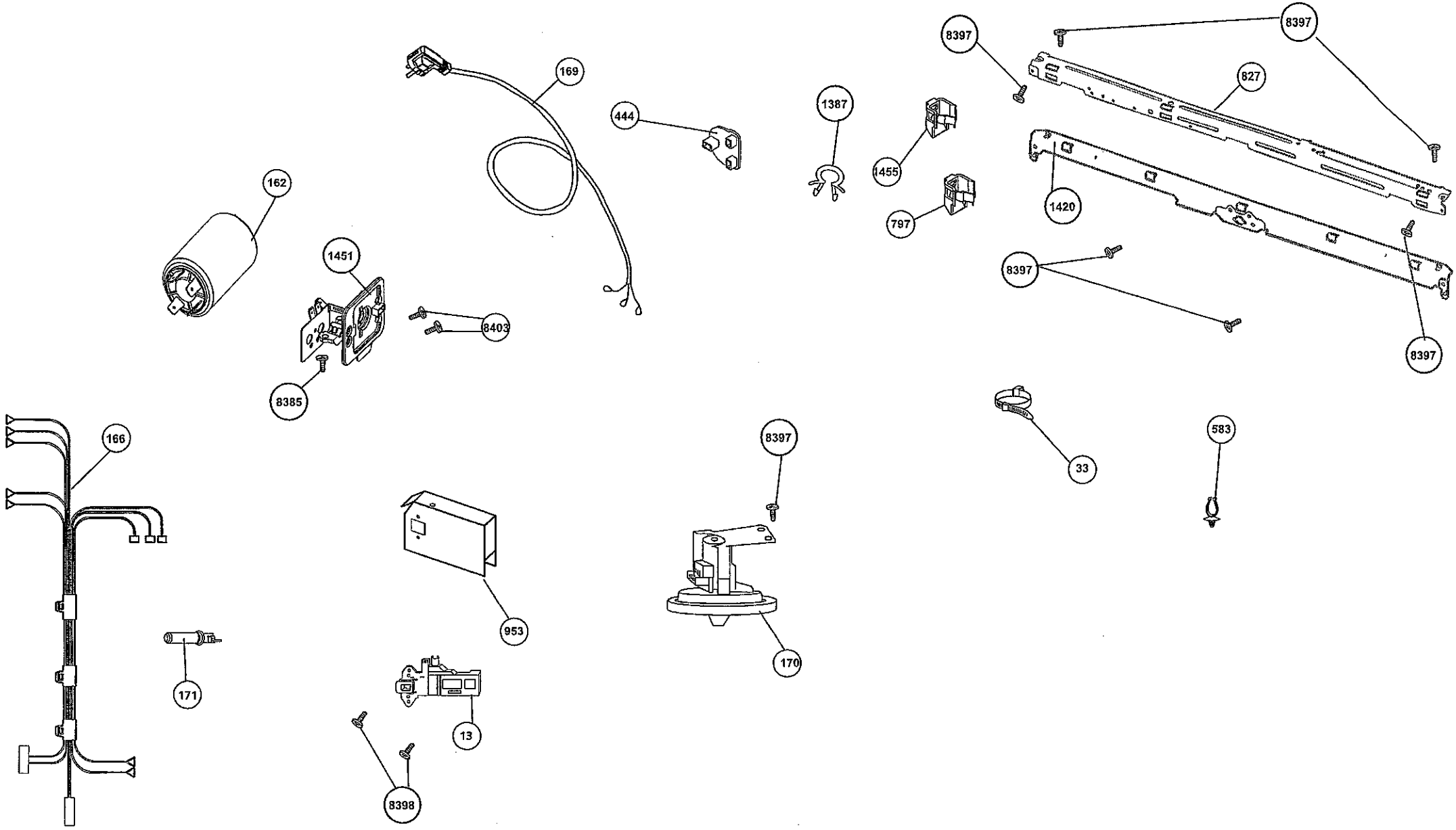
8397
8397
827
169
444
1387
1455
1420
797
162
1451
8397
8403
8397
8385
166
8397
583
33
953
170
171
13
8398

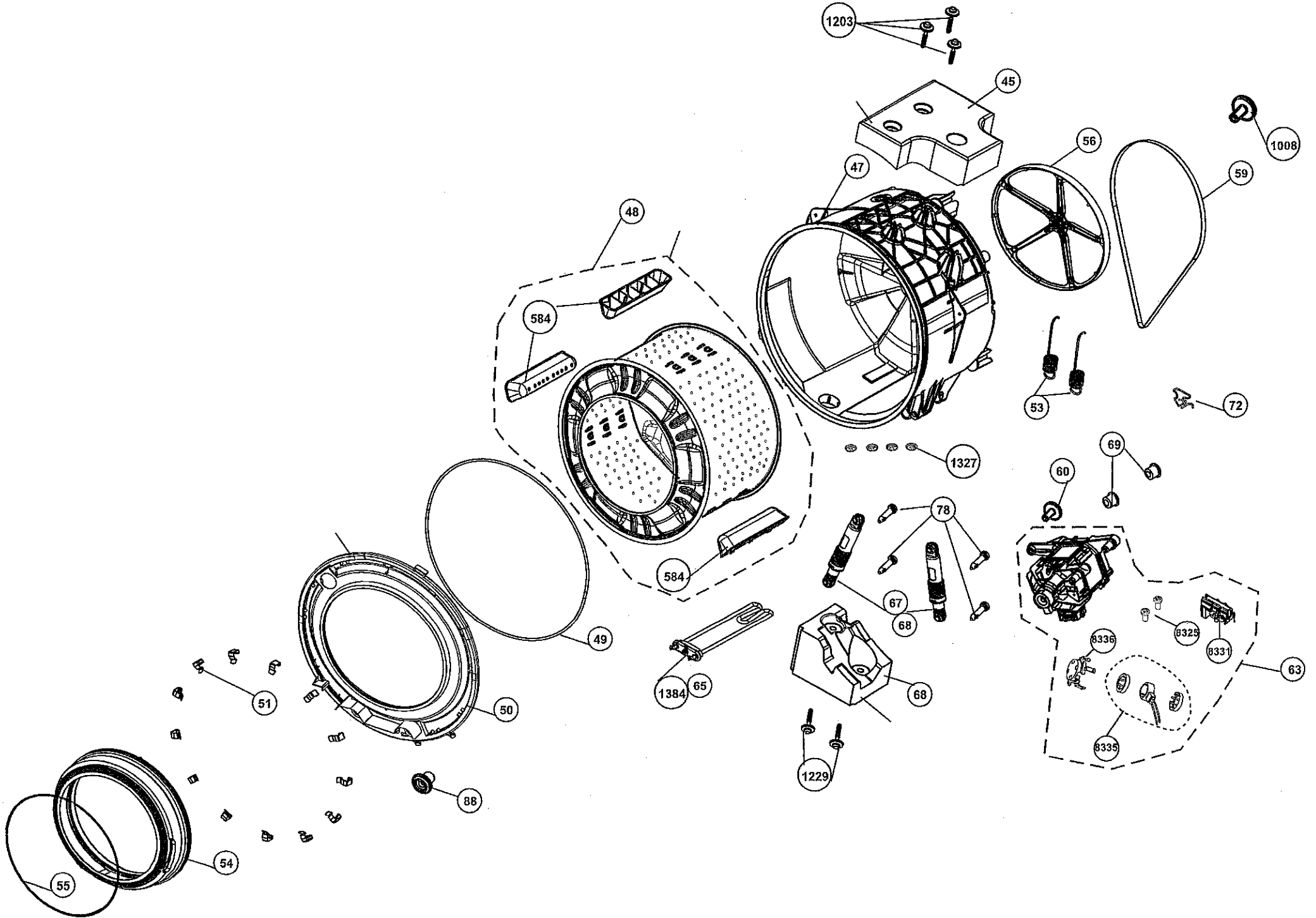
1203
45
1008
56
47
59
48
584
53
72
1327
69
60
78
584
67
68
49
8336
8325
8331
63
1384
65
68
51
50
8335
1229
88
54
55

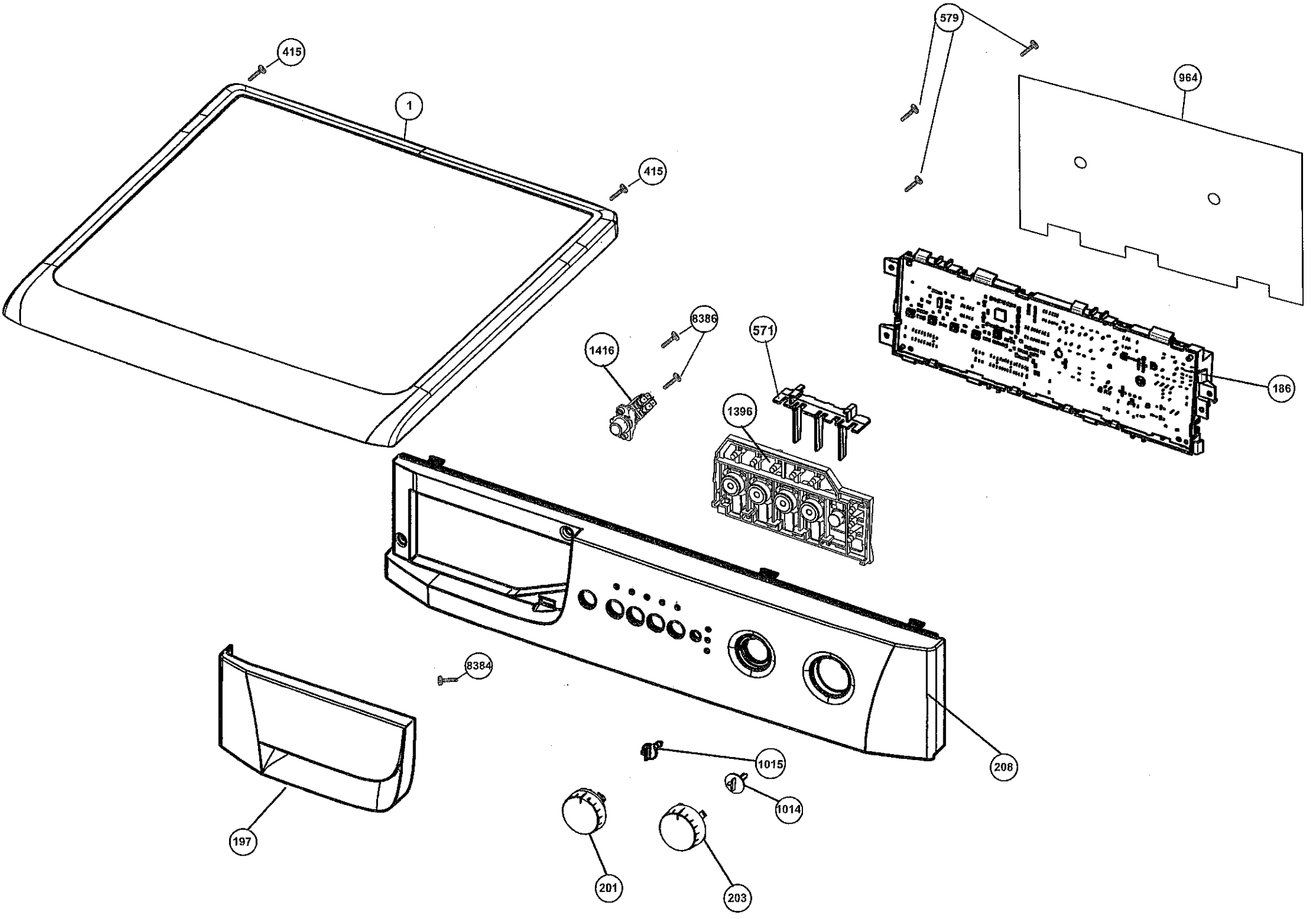
415
1
415
579
964
186
8386
1416
571
1396
8384
208
1015
1014
197
201
203

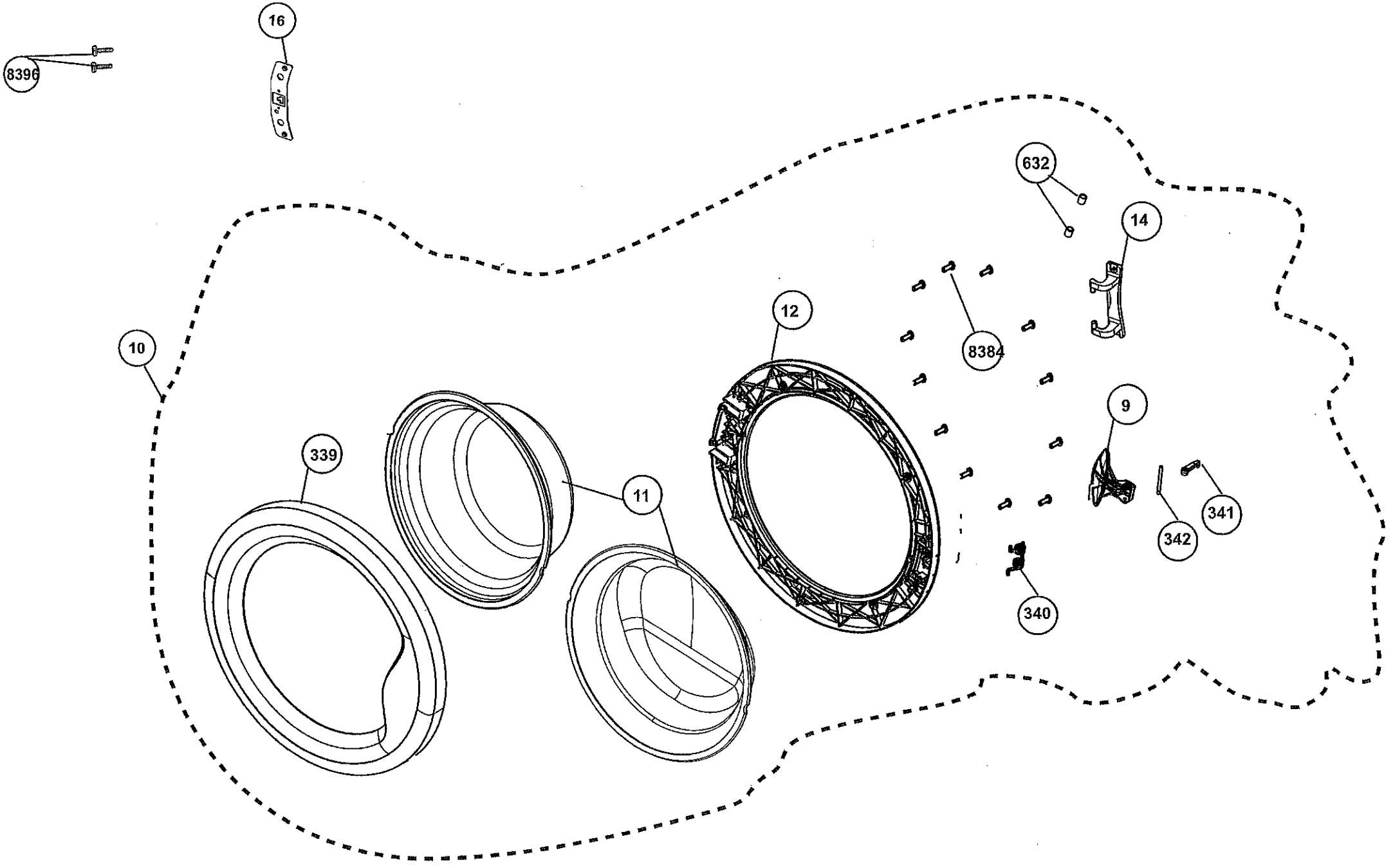
8396
16
632
14
12
8384
10
9
339
11
341
342
340

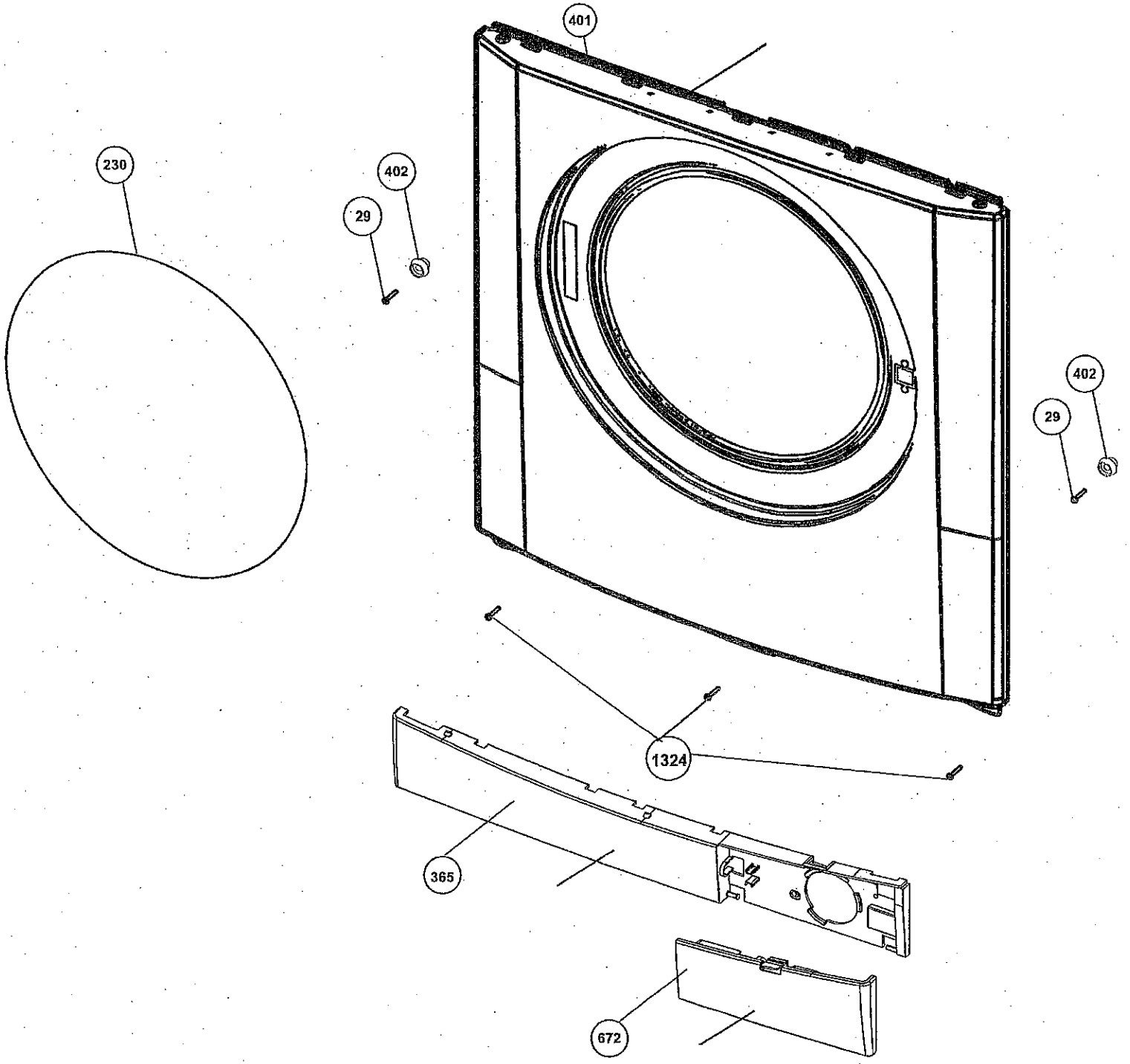
401
230
402
29
402
29
1324
365
672

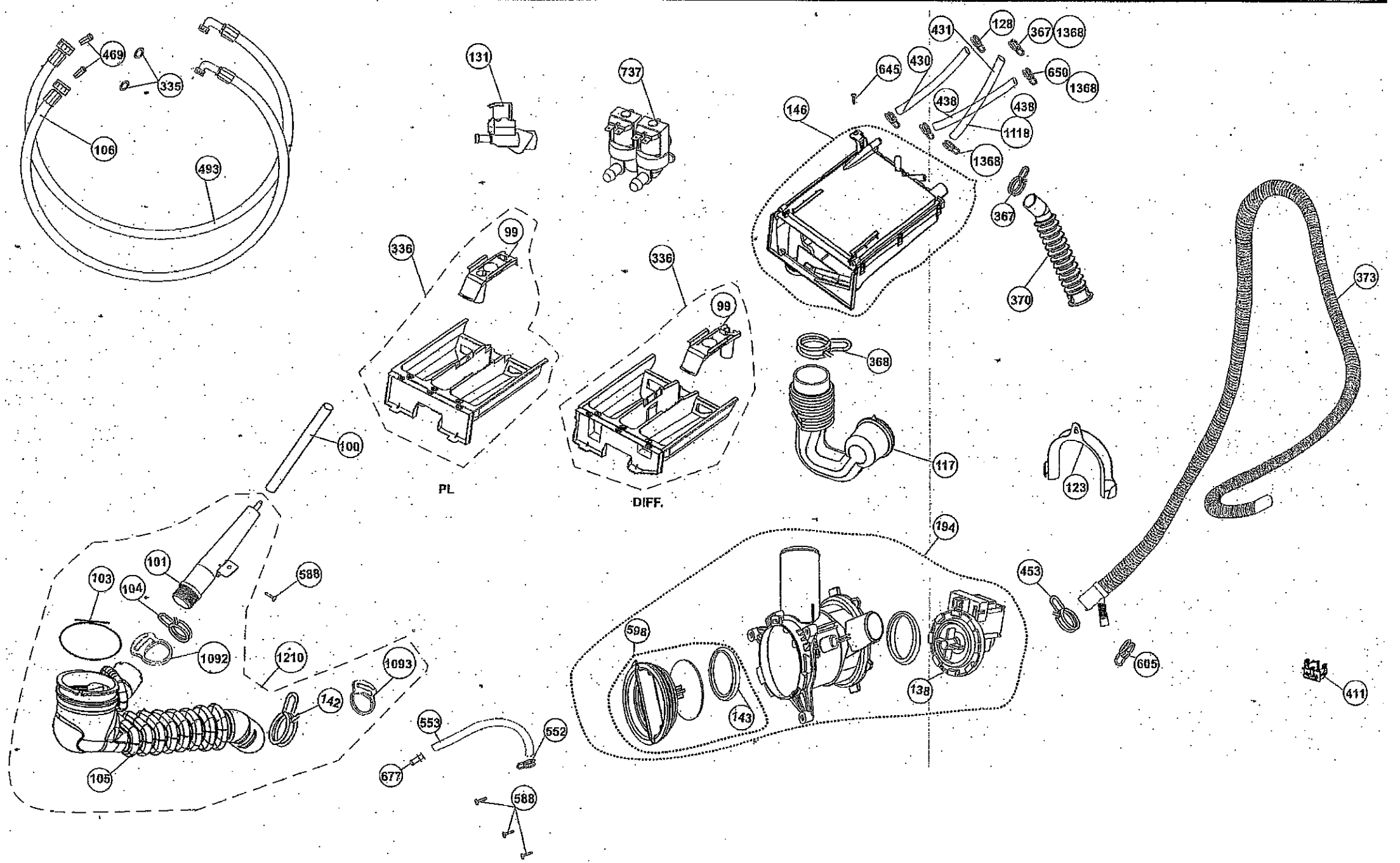
469
335
106
493
131
737
431
128
367
1368
645
430
650
1368
438
438
146
1118
1368
367
370
373
336
99
336
99
368
100
PL
DIFF.
117
123
194
101
588
103
104
453
598
1092
1210
1093
605
138
411
142
143
553
552
677
588
105